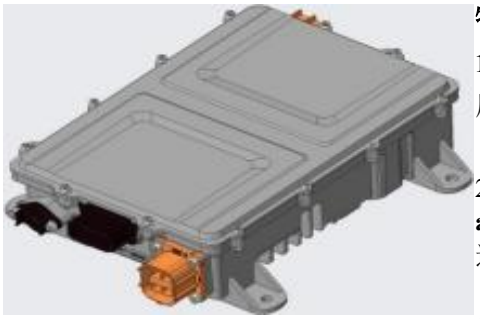

特点Characteristic

1. Designed for charging traction batteries in new energy vehicles (NEVs).
用于新能源汽车动力电池充电。

2. **Equipped with over-voltage, under-voltage, over-current, short-circuit, and over -temperature protection functions.** 具有过压、欠压、过流、短路、过温保护功能。

3. Supports CAN Bus communication 支持 CAN Bus通讯。

型号 Model	电压平台 Voltage platform	冷却方式 Type of cooling	重量 Weight	备注 Remarks
OD-CC-3D1F-320Y	320Vdc	风冷	≤6kg	

充电机电气参数 Charger electrical parameters

输入参数 Input parameters

输入电压 Input voltage	Vac	90-264
频率 Frequency	Hz	47-63
输入电流 Input current	A	0-16
功率因数 Power factor		≥0.98 (半载以上 More than half load)
待机功耗 Standby power consumption	W	≤5
启动冲击电流 Starting impulse current	A	1.5 倍最大输入电流 1.5 times the maximum input current

输出参数 Output parameters

输出电压 Output voltage	Vdc	195-450
输出电流 Output Current	A	0-12
输出功率 Output power	W	3300W@220VAC；1650W@110VAC
恒压精度 Constant voltage accuracy	%	±1
恒流精度 Constant current accuracy	%	±2
最高效率 Maximum efficiency	%	≥94
关闭响应时间 Off response time	ms	300ms 内电流降到 10%以下，500ms 内降到 0A The current drops below 10% within 300ms and to 0A within 500ms.

保护参数 Protection parameters

输入欠压保护 Input under-voltage protection	Vac	90±5
输入过压保护 Input over-voltage protection	Vac	264±5
输出欠压保护 Output under-voltage protection	Vdc	≤190
输出过压保护 Output over-voltage protection	Vdc	≥455
输出过流保护 Output over-current protection		≥最大电流停止输出 ≥ maximum current stop output
输出短路保护 Output short-circuit protection		停止输出，故障排除后自恢复 Stop output and recover after troubleshooting
过热保护 Overheat protection	℃	充电机内部 85℃降功率，90℃关机 The internal power of the charger starts to decrease at 85℃, and the charger is shut down at 90℃.

DC/DC 转换器电气参数 DC/DC converter electrical parameters

输入参数 Input parameters

输入电压 Input voltage	Vdc	195-450
输入电流 Input current	A	0-10

输出参数 Output parameters

输出电压 Output voltage	Vdc	9-16
额定输出电流 Rated output current	A	110
峰值电流 Peak current	A	132
额定功率 Rated Power	W	1500
峰值功率 Peak power	W	1800W 持续 6 分钟 1800W for 6 minutes
电压调整率 Voltage adjustment rate	%	≤1
负载调整率 Load adjustment rate	%	≤1
电压控制精度 Voltage control accuracy	%	≤1
电流控制精度 Current control accuracy	%	≤2
最高效率 Maximum efficiency	%	≥94
纹波电压系数 Ripple voltage coefficient	%	≤2%@额定工作状态 ≤2%@ rated working status

保护参数 Protection parameters

输入欠压保护 Input under-voltage protection	Vdc	≤190
输入过压保护 Input over-voltage protection	Vdc	≥455
输出欠压保护 Output under-voltage protection	V	7±1V，电压≥9±0.2V 后恢复工作 7±1V, return to work after voltage ≥ 9±0.2V
输出过压保护 Output over-voltage protection	V	16±0.5V，电压≤14±0.2V 后恢复正常工作 16±0.5V, return to normal operation after voltage ≥14±0.2V
输出过流保护 Output over-current protection	A	›132A 时停止输出 Stop output when› 132A
输出短路保护 Output short-circuit protection		故障排除后可自恢复 Self-recovery after troubleshooting
过热保护 Overheat protection	℃	内部 90℃降功率，105℃关机，温度下降后自恢复 The internal temperature starts to reduce the power at 90℃, and turned off at 105℃. After the temperature drops, it will recover automatically.

安全参数 Safety parameters

接地电阻 Ground resistance	mΩ	≤100mΩ@25A/AC
输入绝缘 Input insulation	MΩ	20MΩ@500VDC
输出绝缘 Output insulation	MΩ	20MΩ@500VDC
输入耐压 Input withstand voltage	mA	漏电流 Leakage current≤20mA@2000VAC 3s
输出耐压 Output withstand voltage	mA	漏电流 Leakage current≤15mA@2000VAC 3s
输入对输出耐压 Input-to-output withstand voltage	mA	漏电流 Leakage current≤15mA@2000VAC 3s

接口定义 Interface Definition

接口名称 Interface name	交流输入 AC input	连接器型号 Connector model	插座 Socket	HVC3PG63MV106-S02(安费诺)
			插头 Plug	HVC3PG63FS102(安费诺)
端子序号 Terminal No.	线径 Wire diameter	功能定义 Function definition	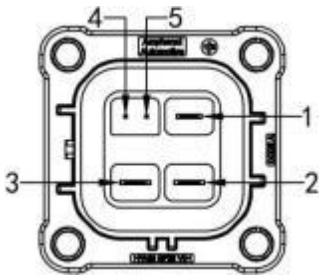	
1	2.5mm2	PE		
2	2.5mm2	N		
3	2.5mm2	L		
4、5	0.35-0.5mm2	高压互锁 High-voltage interlock		

接口名称 Interface name	高压直流 High Voltage DC	连接器型号 Connector model	插座 Socket	HVC2PG36MV110-S01(安费诺)
			插头 Plug	HVC2PG36FS104(安费诺)
端子序号 Terminal No.	线径 Wire diameter	功能定义 Function definition	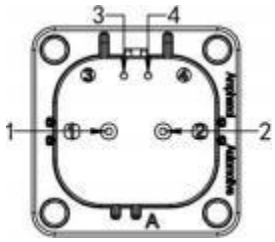	
1	4mm2	共正 Copositive		
2	4mm2	共负 Conegative		
3、4	0.35-0.5mm2	高压互锁 High-voltage interlock		

接口名称 Interface name	型号 Model	定义 Definition	备注 Remarks	图示 Figure
DC/DC 输出正极 DC/DC output +		DC+	M8	
DC/DC 输出负极 DC/DC output -	外壳 Shell	DC-	M8	

接口名称 Interface name	信号控制 Signal control	连接器型号 Connector model	插座 Socket	348302001(莫仕 Molex)
			插头 Plug	334722006(莫仕 Molex)
端子序号 Terminal No.	功能定义 Function definition	功能描述 Functional description		
1	Temp 1-1	慢充插座温度传感器 1-1 Slow charge socket temperature sensor 1-1		
2	Temp 1-2	慢充插座温度传感器 1-2 Slow charge socket temperature sensor 1-2		
3	Temp 2-1	慢充插座温度传感器 2-1 Slow charge socket temperature sensor 2-1		
4	Temp 2-2	慢充插座温度传感器 2-2 Slow charge socket temperature sensor 2-2		
5	CC	充电连接确认 Charging connection confirmation		
6	CP	充电连接引导 Charging Connection Guide		
7	KL30	常电输入正 Constant power input +		
8	E LOCK+	电子锁驱动+ Electronic lock drive +		
9	/	/		
10	Wake-up In	输入唤醒 Wake-up In		
11	CANH	CAN 通讯高 CAN communication high		
12	CANL	CAN 通讯低 CAN communication low		
13	HVIL+	高压互锁+ High-voltage interlock+		
14	HVIL-	高压互锁- High-voltage interlock-		
15	E LOCK FB+	电子锁反馈信号+ Electronic lock feedback signal +		
16	E LOCK FB-	电子锁反馈信号- Electronic lock feedback signal-		
17	KL31	地 GND		
18	E LOCK-	电子锁驱动- Electronic lock drive-		
19	/	/		
20	/	/		

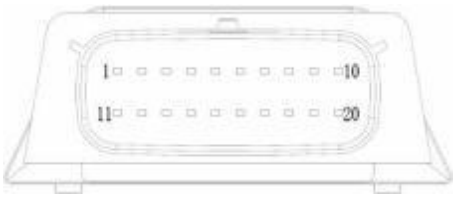

安装尺寸 Assembly dimensions

