

特点 Characteristic

●新能源汽车使用

●具有过压、欠压、过流、短接、过温保护

●CAN-bus 通讯

●高压配电

系列型号 Serial model	电压平台 Voltage platform	冷却方式 Type of cooling	重量 Weight	备注 Remarks
ODP-CF-6G2F-320Y	320Vdc	液冷		

充电机电气参数 Charger electrical parameters

输入参数 Input parameters

输入电压 Input voltage	Vac	90-264
频率 Frequency	Hz	47-63
输入电流 Input current	A	32Max
功率因数 Power factor		≥0.98 (半载以上 More than half load)
待机功耗 Standby power consumption	W	≤5
启动冲击电流 Starting impulse current	A	1.5 倍最大输入电流 1.5 times the maximum input current

输出参数 Output parameters

输出电压 Output voltage	Vdc	200-460
输出电流 Output Current	A	0-24
输出功率 Output power	W	6600W@220VAC
恒压精度 Constant voltage accuracy	%	±1
恒流精度 Constant current accuracy	%	±2
最高效率 Maximum efficiency	%	≥94
关闭响应时间 Off response time	ms	300ms 内电流降到 10%以下，500ms 内降到 0A The current drops below 10% within 300ms and to 0A within 500ms.

保护参数 Protection parameters

输入欠压保护 Input under-voltage protection	Vac	90±5
输入过压保护 Input over-voltage protection	Vac	264±5
输出欠压保护 Output under-voltage protection	Vdc	≤195
输出过压保护 Output over-voltage protection	Vdc	≥465
输出过流保护 Output over-current protection		≥最大电流停止输出 ≥ maximum current stop output
输出短路保护 Output short-circuit protection		停止输出，故障排除后自恢复 Stop output and recover after troubleshooting
过热保护 Overheat protection	℃	充电机内部 85℃降功率，90℃关机 The internal power of the charger starts to decrease at 85℃, and the charger is shut down at 90℃.

逆变电气参数 DC/AC electrical parameters

输入电压 Input voltage	Vdc	300-460
输出电压 Output voltage	Vac	220±5%
输出频率 Output Frequency	Hz	50±0.5Hz
额定功率 Rated Power	VA	6000Max
最高效率 Maximum efficiency	%	≥92

DC/DC 转换器电气参数 DC/DC converter electrical parameters

输入参数 Input parameters

输入电压 Input voltage	Vdc	200-460
输入电流 Input current	A	16max

输出参数 Output parameters

输出电压 Output voltage	Vdc	9-16
额定输出电流 Rated output current	A	178
峰值电流 Peak current	A	210
额定功率 Rated Power	W	2500
峰值功率 Peak power	W	3000W 持续 6 分钟 3000W for 6 minutes
电压调整率 Voltage adjustment rate	%	≤1
负载调整率 Load adjustment rate	%	≤1
电压控制精度 Voltage control accuracy	%	≤1
电流控制精度 Current control accuracy	%	≤2
最高效率 Maximum efficiency	%	≥93
纹波电压系数 Ripple voltage coefficient	%	≤2%@额定工作状态 ≤2%@ rated working status

保护参数 Protection parameters

输入欠压保护 Input under-voltage protection	Vdc	≤195
输入过压保护 Input over-voltage protection	Vdc	≥465
输出欠压保护 Output under-voltage protection	V	7±1V，电压≥9±0.2V 后恢复工作 7±1V, return to work after voltage ≥ 9±0.2V
输出过压保护 Output over-voltage protection	V	16±0.5V，电压≤14±0.2V 后恢复正常工作 16±0.5V, return to normal operation after voltage ≥14±0.2V
输出过流保护 Output over-current protection	A	＞210A 时停止输出 Stop output when> 210A
输出短路保护 Output short-circuit protection		故障排除后可自恢复 Self-recovery after troubleshooting
过热保护 Overheat protection	℃	内部 90℃降功率，105℃关机，温度下降后自恢复 The internal temperature starts to reduce the power at 90℃, and turned off at 105℃. After the temperature drops, it will recover automatically.

安全参数 Safety parameters

接地电阻 Ground resistance	mΩ	≤100mΩ@25A/AC
输入绝缘 Input insulation	MΩ	20MΩ@500VDC
输出绝缘 Output insulation	MΩ	20MΩ@500VDC
输入耐压 Input withstand voltage	mA	漏电流 Leakage current≤22mA@2000VAC 3s
输出耐压 Output withstand voltage	mA	漏电流 Leakage current≤22mA@2000VAC 3s
输入对输出耐压 Input-to-output withstand voltage	mA	漏电流 Leakage current≤22mA@2000VAC 3s

高压原理图 System diagram

接口定义 Interface Definition

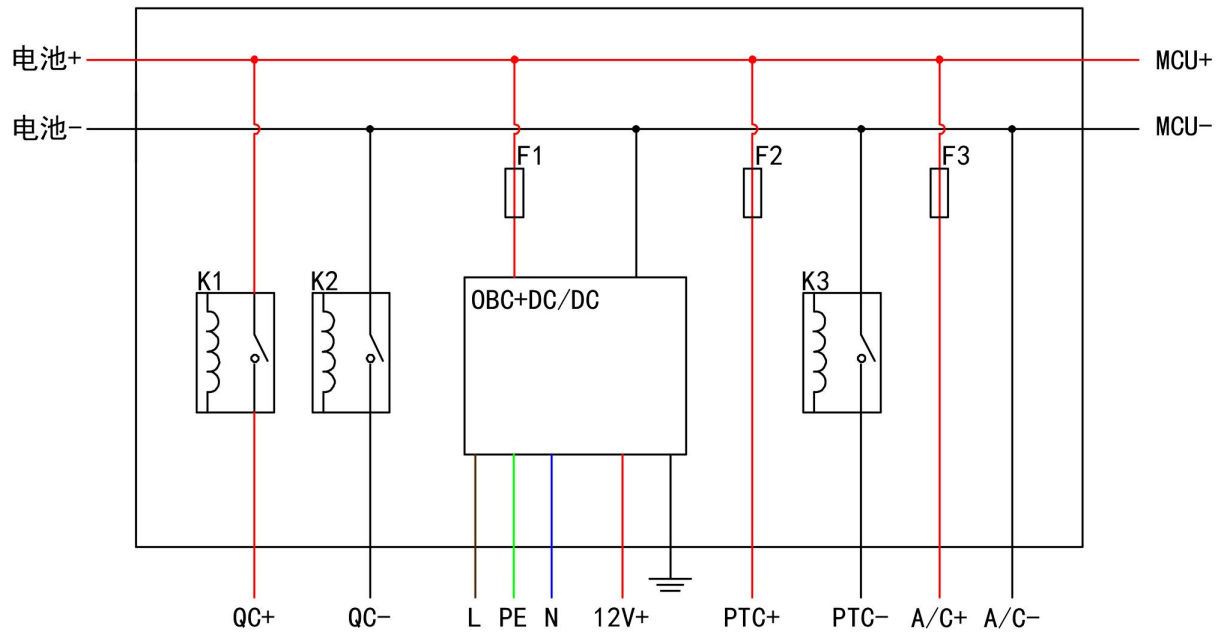

接口名称 Interface name	电池 BAT	连接器型号 Connector model	插座 Socket	CL-HVC80021A-S(智绿)
			插头 Plug	CL-HVC80024A-50(智绿)
端子序号 Terminal No.	线径 Wire diameter	功能定义 Function definition	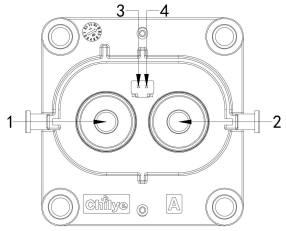	
1	50mm2	+		
2	50mm2	-		
3、4	0.35-0.5mm2	高压互锁 High-voltage interlock		

接口名称 Interface name	快充 QC	连接器型号 Connector model	插座 Socket	CL-HVC80021B(智绿)
			插头 Plug	CL-HVC80024B-35(智绿)
端子序号 Terminal No.	线径 Wire diameter	功能定义 Function definition	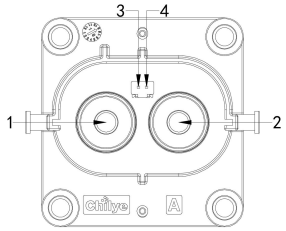	
1	35mm2	-		
2	35mm2	+		
3、4	0.35-0.5mm2	高压互锁 High-voltage interlock		

接口名称 Interface name	电机控制器 MCU	连接器型号 Connector model	插座 Socket	CL-HVC80021A-S(智绿)
			插头 Plug	CL-HVC80024A-50(智绿)
端子序号 Terminal No.	线径 Wire diameter	功能定义 Function definition	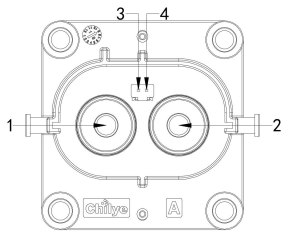	
1	50mm2	-		
2	50mm2	+		
3、4	0.35-0.5mm2	高压互锁 High-voltage interlock		

接口名称 Interface name	空调 A/C	连接器型号 Connector model	插座 Socket	CL-HVC280-21A-06(智绿)
			插头 Plug	CL-HVC280-23A-06(智绿)
端子序号 Terminal No.	线径 Wire diameter	功能定义 Function definition	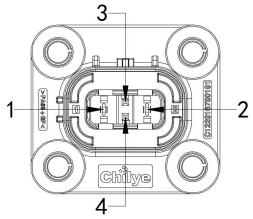	
1	6mm2	+		
2	6mm2	-		
3、4	0.35-0.5mm2	高压互锁 High-voltage interlock		

接口名称 Interface name	空调、电子加热 A/C、PTC	连接器型号 Connector model	插座 Socket	CL-HVC280-21B-06(智绿)
			插头 Plug	CL-HVC280-23B-06(智绿)
端子序号 Terminal No.	线径 Wire diameter	功能定义 Function definition	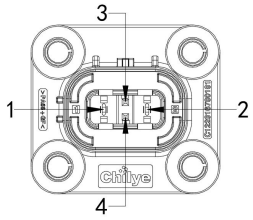	
1	6mm2	+		
2	6mm2	-		
A、B	0.35-0.5mm2	高压互锁 High-voltage interlock		

接口名称 Interface name	交流输入/输出 AC input/output	连接器型号 Connector model	插座 Socket	EVH2-N4ZJ-TA(中航光电)
			插头 Plug	EVH2-N4TK-TDA(中航光电)
端子序号 Terminal No.	线径 Wire diameter	功能定义 Function definition	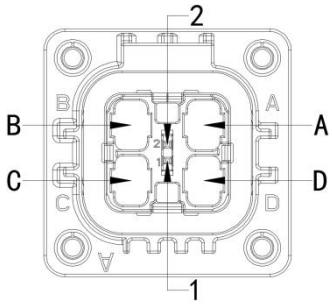	
A	6mm2	输入 L		
B	6mm2	输入 N		
C	6mm2	放电 L		
D	6mm2	放电 N		
1、2	0.35-0.5mm2	高压互锁 High-voltage interlock		

接口名称 Interface name	型号 Model	定义 Definition	备注 Remarks	图示 Figure
DC/DC 输出正极 DC/DC output +		DC+	M8 推荐使用 M8*14 全丝带 平弹垫螺栓	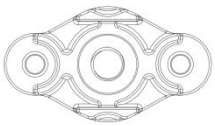
DC/DC 输出负极 DC/DC output -		DC-	M8 推荐使用 M8*14 全丝带 平弹垫螺栓	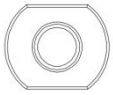

接口名称 Interface name	信号控制 Signal control	连接器型号 Connector model
端子序号 Terminal No.	功能定义 Function definition	功能描述 Functional description

插座 Socket	0643340100(莫仕 Molex)
插头 Plug	0643193211(莫仕 Molex)

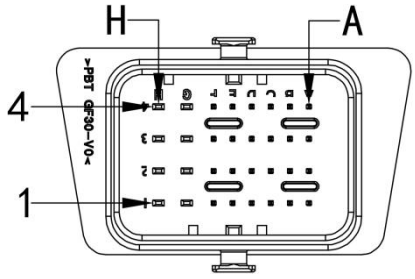

引脚	信号名	参考电流	注释
A1	CP	10mA	控制确认
B1	—		
C1	—		
D1	CAN1FD_H	10mA	CAN 高
E1	CAN1FD_L	10mA	CAN 低
F1	ELOCK_SENCE	10mA	电子锁状态反馈
G1	OBCSKTLCKENB-	≤0.3A	电子锁驱动－
H1	KL30		12V常电
A2	CC	10mA	连接确认
B2	—		
C2	—		
D2	—		
E2	KL15	10mA	硬线唤醒
F2	—		
G2	OBCSKTLCKENB+	≤0.3A	电子锁驱动＋
H2	—		
H4	KL31		低压信号地
G4	—		
F4	LED_G	50mA	LED绿灯驱动
E4	CGND		机壳地
D4	—		
C4	—		
B4	TEMP_DECT1	10mA	枪座温度采样N
A4	TEMP_DECT2	10mA	枪座温度采样L
H3	—		
G3	—		
F3	LED_B	50mA	LED蓝灯驱动
E3	LED_R	50mA	LED红灯驱动
D3	—		
C3	—		
B3	CGND		机壳地
A3	CGND		机壳地

安装寸 Assembly dimensions

